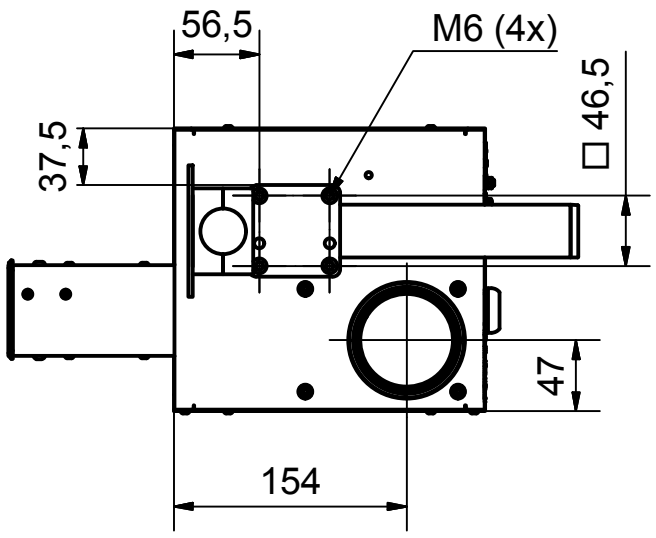

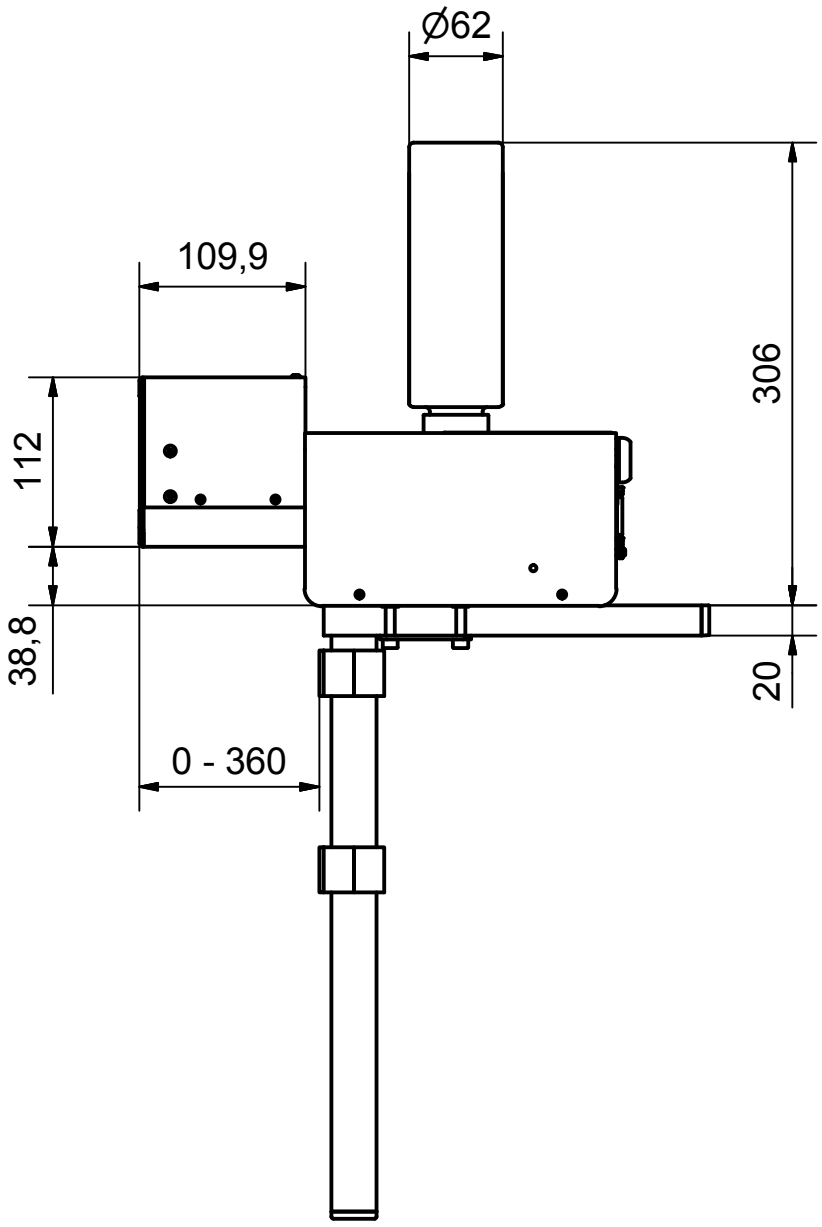

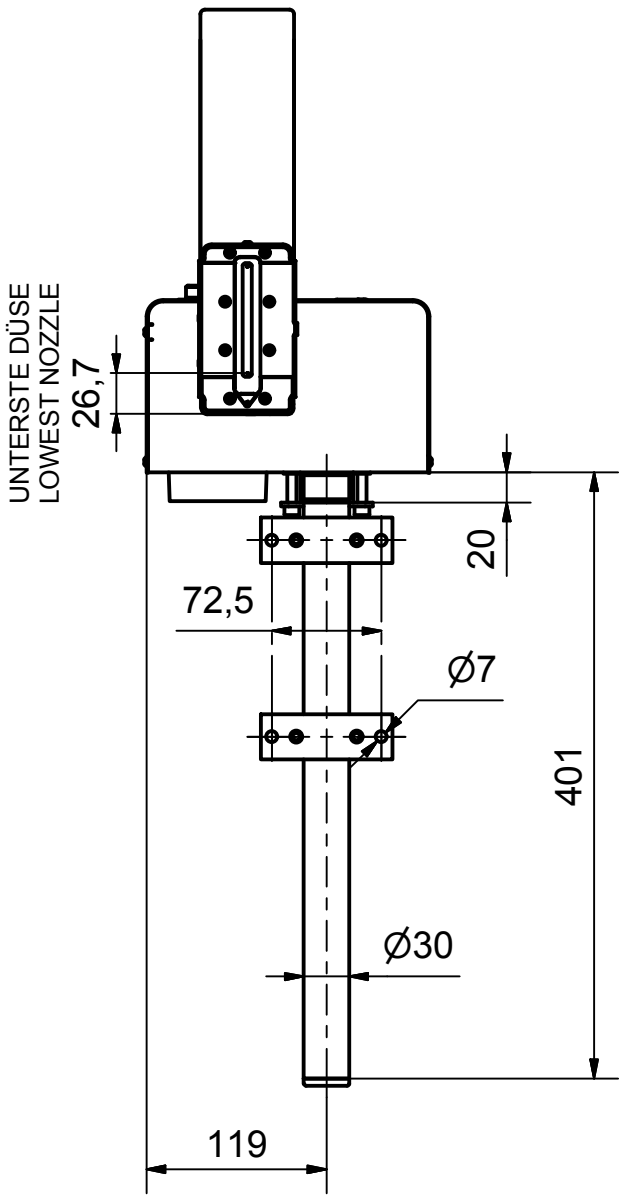

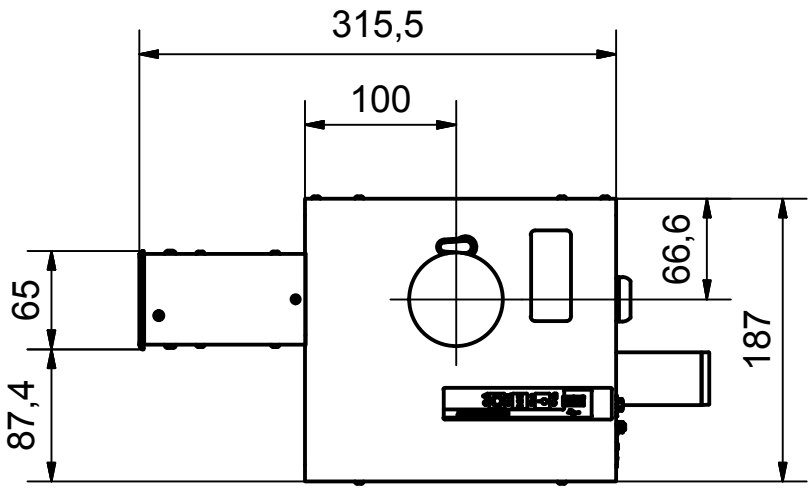

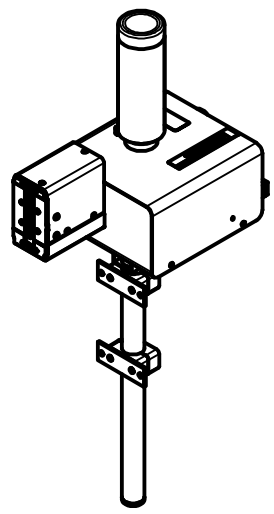

Schutzvermerk ISO 16016 beachten
Diese Zeichnung ist ausschließlich unser Eigentum. Ohne unsere vorherige Zustimmung darf sie weder vervielfältigt noch Dritten zugänglich gemacht werden. Wir behalten uns alle Rechte vor, auch für den Fall der Patentverteilung oder Gebrauchsmustereintragung
Comply with protection notices ISO 16016
This drawing is our exclusive property. Without our prior agreement it must not be reproduced or disclosed to third parties. We reserve all rights, including rights created by patent or gegistration of a utility model.

Maße/Form/Lage ohne Toleranzangabe nach ISO 2768 fH
Allgemeintoleranz für Schweißkonstruktion DIN EN ISO 13920 B
tolerances of dimension/form/position in acc. with ISO2768 fH
General tolerances for welded constructions DIN EN ISO 13920 B

Zust.	Änderungen / Changes	Datum / date	Name / name

Bluhm Weber Group — Weber

	Datum / date	Name / name
Gezeichnet / Draftsman	01.08.2016	Mae
Kontrolliert / checked		
Freigabe / released		

Maßstab / scale: 1:5

Gewicht / weight: 5,05 kg

Halbzeug-Werkstoff / semi-finished product material
-

X1JET XR 71 Compact

Artikelnummer / item-no.: 40033822

Dokumentnummer / document no.: 40033822

1 /1

A3

Zeichnung / drawing: 40033822 X1JET XR 71 Compact.idw

Modell / model: 40033822 X1JET XR 71 Compact.iam

Revision: